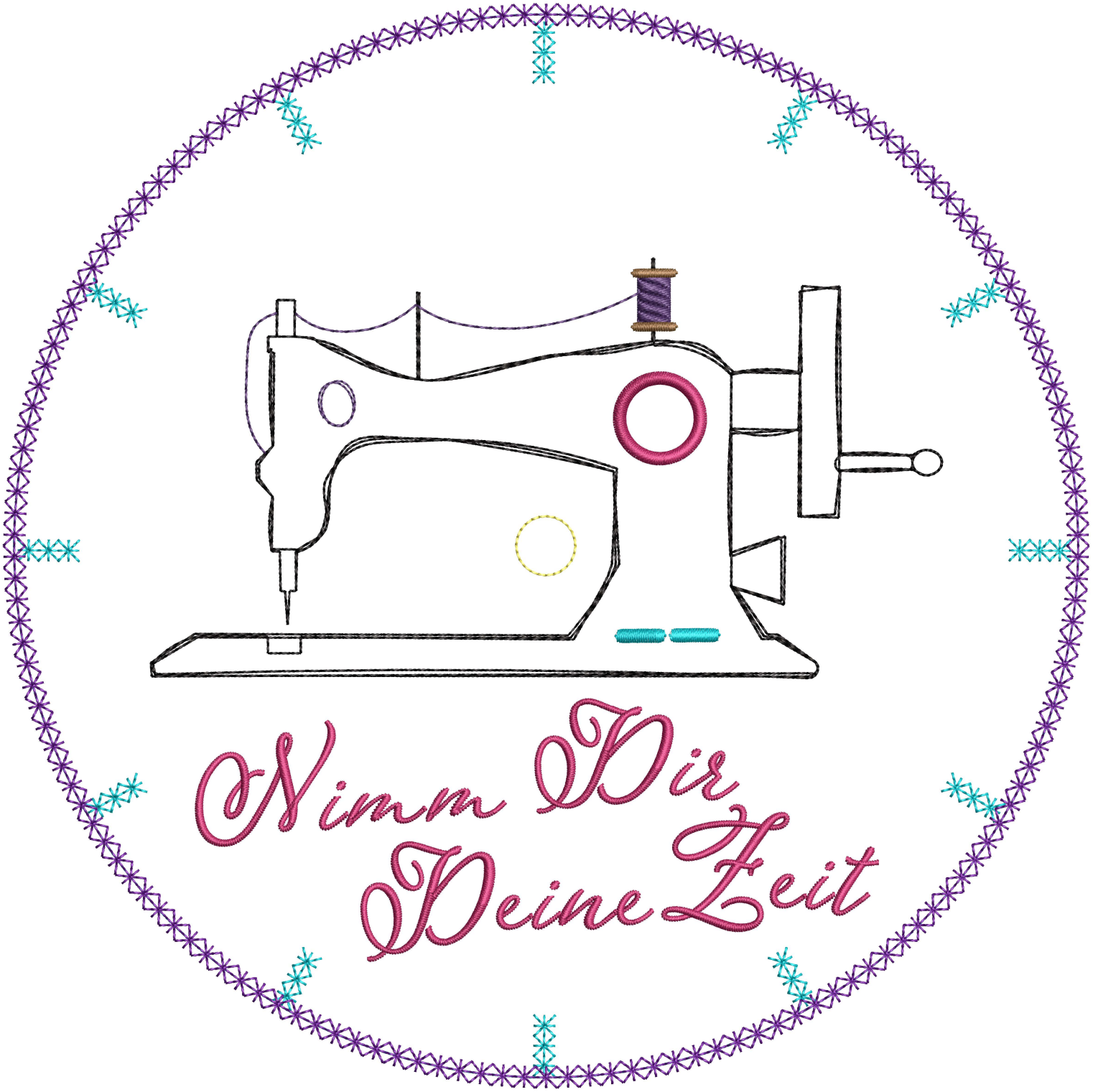
Nimm Dir
Deine Zeit

Stickmuster:KK1478 Naehuhr Nimm Dir Zeit 20er.EMB

Höhe:	199.8 mm
Breite:	199.8 mm
Stiche:	15.196
Farben:	8
Farbwechsel:	9
Fadenschnitte:	33
Maschinenformat:	Janome
Rahmen:	Brother 180x130
Stoffart:	Reine Baumwolle
Benötigte Stabilisierung:	Deckschicht: Stickvlies: Abreißbar x 2
Spulen-Fadenverbrauch:	19.97m

Farbreihenfolge:

#	Farbe	Element	Code	Name	Tabelle
1.	7	vorzeichnen	2900	Deep Purple	Hatch Default
2.	12	fixieren + Stunden	4010	Caribbean Blue	Hatch Default
3.	4	Loch für Uhrwerk	0220	Sunbeam	Hatch Default
4.	10	vorzeichnen	2674	Steel	Isacord 40
5.	11	fixieren, danach knapp zurückschneiden	0020	Black	Hatch Default
6.	7	Rand	2900	Deep Purple	Hatch Default
7.	9	Garn	2702	Grape Jelly	Isacord 40
8.	8	Garmspule	1876	Chocolate	Hatch Default
9.	12	Knöpe	4010	Caribbean Blue	Hatch Default
10.	15	Schrift	2300	Bright Ruby	Isacord 40

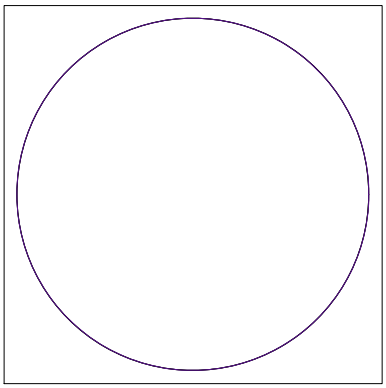

Stopp #: 1
Element: vorzeichnen
Code: 2900
Name : Deep Purple
Tabelle: Hatch Default
Stiche: 261
Verwendeter Faden: 1.37m

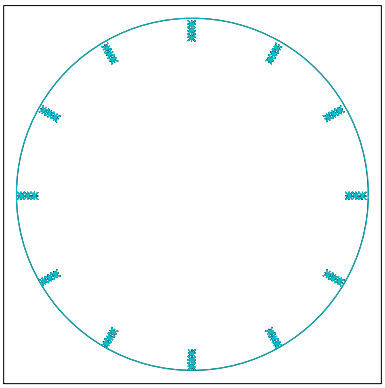

Stopp #: 2
Element: fixieren + Stunden
Code: 4010
Name : Caribbean Blue
Tabelle: Hatch Default
Stiche: 1.180
Verwendeter Faden: 5.11m

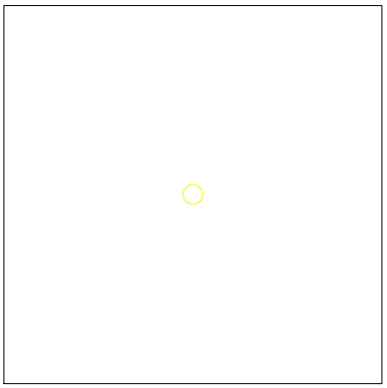

Stopp #: 3
Element: Loch für Uhrwerk
Code: 0220
Name : Sunbeam
Tabelle: Hatch Default
Stiche: 93
Verwendeter Faden: 0.34m

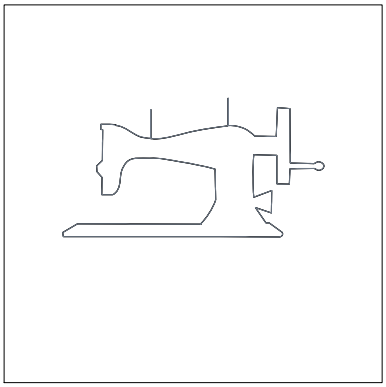

Stopp #: 4
Element: vorzeichnen
Code: 2674
Name : Steel
Tabelle: Isacord 40
Stiche: 336
Verwendeter Faden: 1.69m

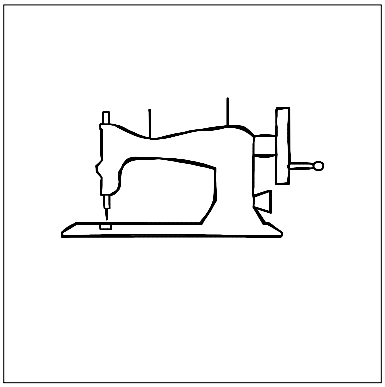

Stopp #: 5
Element: fixieren, danach knapp zurückschneiden
Code: 0020
Name : Black
Tabelle: Hatch Default
Stiche: 3.217
Verwendeter Faden: 15.68m

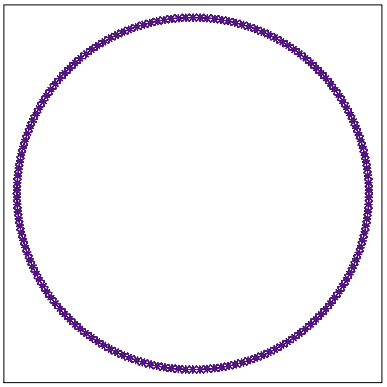

Stopp #: 6
Element: Rand
Code: 2900
Name : Deep Purple
Tabelle: Hatch Default
Stiche: 3.103
Verwendeter Faden: 13.37m

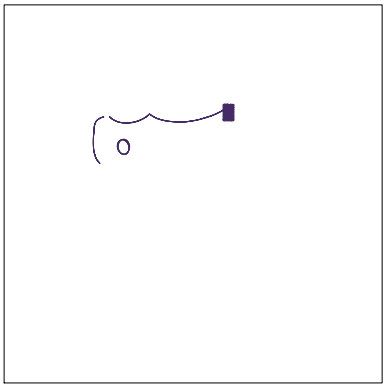

Stopp #: 7
Element: Garn
Code: 2702
Name : Grape Jelly
Tabelle: Isacord 40
Stiche: 399
Verwendeter Faden: 1.81m

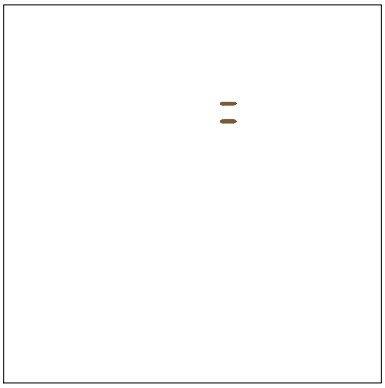

Stopp #: 8
Element: Garmspule
Code: 1876
Name : Chocolate
Tabelle: Hatch Default
Stiche: 133
Verwendeter Faden: 0.51m

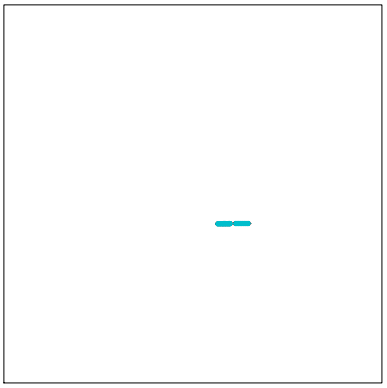

Stopp #: 9
Element: Knöpe
Code: 4010
Name : Caribbean Blue
Tabelle: Hatch Default
Stiche: 132
Verwendeter Faden: 0.62m

Stopp #: 10
Element: Schrift
Code: 2300
Name : Bright Ruby
Tabelle: Isacord 40
Stiche: 6.342
Verwendeter Faden: 23.59m